COBO

LED LAMPS

COMPLIANCE STANDARD
ISO 13207-1

Linea Elettromeccanica | *Electromechanical Line*

ELLIPSE range

FANALI ANTERIORI - POSTERIORI / *FRONT - REAR LAMPS*

12V

SPECIFICHE TECNICHE

Technical specifications

- Lente: metacrilato
- Alimentazione: 12V
- Tipo di illuminazione: LED
- Grado di protezione: IP66 + IP9K
- Fissaggio: M5
- Temperatura di funzionamento: - 30° C ÷ + 50° C
- Omologazione: ECE R6 - R7
- Compatibilità elettromagnetica (EMC): ECE R10
- International Standard: ISO 13207-1

- *Lens: metacrylate*
- *Power supply: 12V*
- *Type of lighting: LEDs*
- *Sealing degree: IP66 + IP9K*
- *Fixing: M5*
- *Operating temperature: - 30° C ÷ + 50° C*
- *Homologation: ECE R6 - R7*
- *Electromagnetic compatibility EMC): ECE R10*
- *International Standard: ISO 13207-1*

Legenda simboli

Icons legend

RH	Destro *Right*	**REAR**	Posizione posteriore *Rear position*
LH	Sinistro *Left*	**FRONT**	Posizione anteriore *Front position*
STOP	Stop *Brake*		Direzione *Turn signal*

COBO

ELLIPSE range

FISSAGGIO LATERALE / *SIDE FIXING*

12V

Fanale anteriore
Front lamp

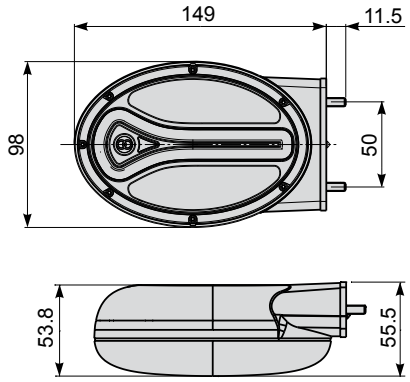

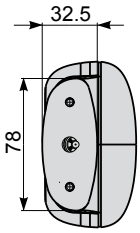

Foratura di applicazione
Fixing hole

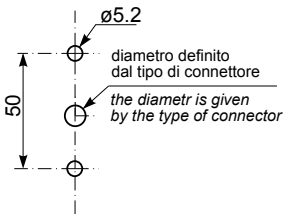

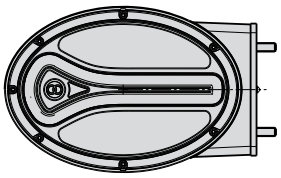

RH

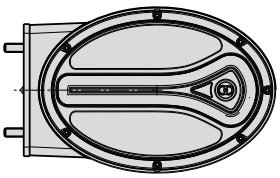

LH

Purchase code Drawing code	Pkg Q.ty 1	1082763 03.0898.0000	1082770 03.09790000	1082774 03.0974.0000	1082785 03.0975.0000	1082789 03.0976.0000	1082795 03.0977.0000
Fanale anteriore *Front lamp*		x		x			
RH - LH		X	X				
RH				X		X	
LH					X		X
Connessione *Connection*		Superseal 3 pins cable 100 mm	AMP 3 pin terminals cable 100 mm	Superseal 4 pins cable 100 mm	Superseal 4 pins cable 100 mm	Superseal 3 pins cable 100 mm	Superseal 3 pins cable 100 mm
Signature light				X	X		
Assorbimento *Consumption*		**4,2W** - Turn signal **3W**- Front position		**4,5W** - Turn signal **1,3W** - Signature light **0,8W** - Front position			
Peso *Weight*		**300 g**					
Corpo *Housing*		**Poliammide** ***Polyamide***					
Alimentazione *Power supply*		**12V**					

SUPERSEAL 3 vie / *3 pins:*

Connettore / *Connector*
P/N COBO **3009210** (XE0800565)
P/N SUPERSEAL AMP 282105-1

Connettore controparte
Mating connector
P/N COBO **3009202** (XE0800557)
P/N SUPERSEAL AMP 282087-1

OPTIONAL KIT

Connettore controparte
Mating connector
P/N COBO **1028518** (27.0905.0000)

SUPERSEAL 4 vie / *4 pins:*

Connettore / *Connector*
P/N COBO **3009211** (XE0800566)
P/N SUPERSEAL AMP 282106-1

Connettore controparte
Mating connector
P/N COBO **3009203** (XE0800558)
P/N SUPERSEAL AMP 282088-1

OPTIONAL KIT

Connettore controparte
Mating connector
P/N COBO **1028520** (27.0906.0000)

AMP 3 terminali innesto a spina / *3 pin terminals:*

P/N COBO **3010651** (XE0900215)
P/N AMP 170002-4

Controparte
Mating
P/N COBO XE0900160

COBO

ELLIPSE range

FISSAGGIO POSTERIORE / *REAR FIXING*

12V

Fanale anteriore
Front lamp

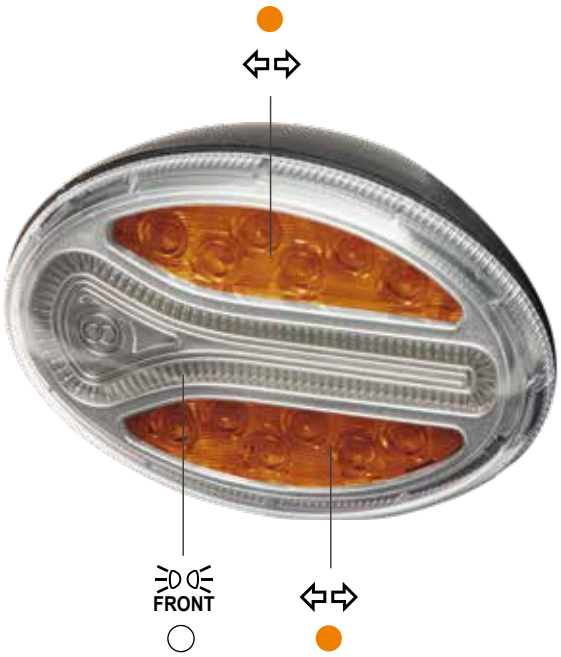

Fanale posteriore
Rear lamp

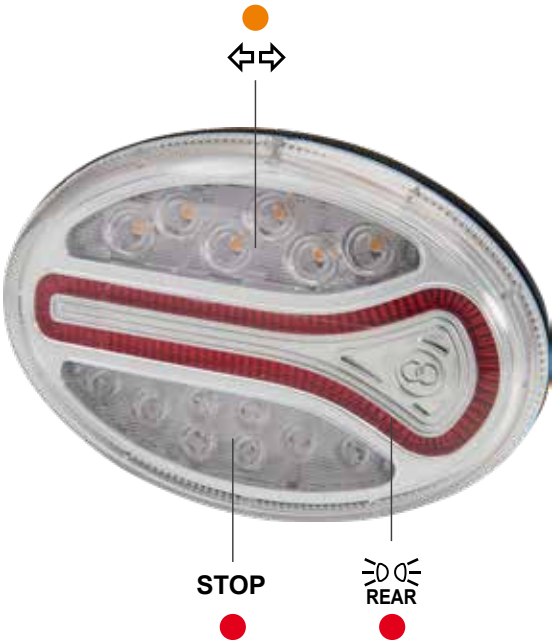

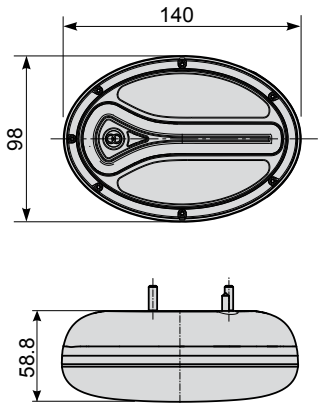

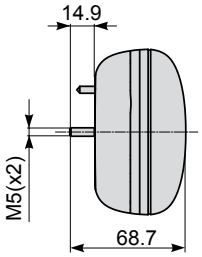

Foratura di applicazione
Fixing hole

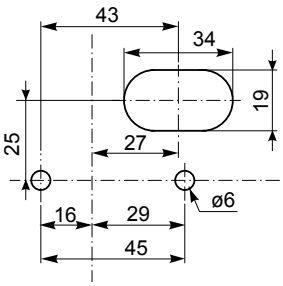

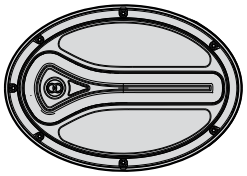

LH

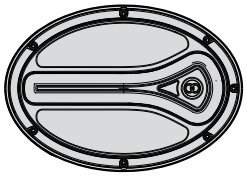

RH

Purchase code Drawing code	Pkg Q.ty 1	1085496 03.0989.0000	1085494 03.0988.0000	1082819 02.1848.0000	1082816 02.1847.0000
Fanale anteriore *Front lamp*		X			
Fanale posteriore *Rear lamp*				X	
LH		X		X	
RH			X		X
Connessione *Connection*		Superseal 4 pins cable 100 mm	Superseal 4 pins cable 100 mm	Superseal 4 pins cable 100 mm	Superseal 4 pins cable 100 mm
Assorbimento *Consumption*		**4,2W** - Turn signal **3W**- Front position		**4,8W** - Turn signal **1,8W** - Front position **2W** - Brake	
Peso *Weight*		**250 g**			
Corpo *Housing*		**Poliammide** ***Polyamide***			
Alimentazione *Power supply*		**12V**			

SUPERSEAL 4 vie / *4 pins:*

Connettore / *Connector*
P/N COBO **3009211** (XE0800566)
P/N SUPERSEAL AMP 282106-1

Connettore controparte
Mating connector
P/N COBO **3009203** (XE0800558)
P/N SUPERSEAL AMP 282088-1

OPTIONAL KIT

Connettore controparte
Mating connector
P/N COBO **1028520** (27.0906.0000)

MODULE range

D.R.L. (Daytime Running Lamp)
FRONT POSITION / TURN SIGNAL

9-32V

SPECIFICHE TECNICHE

Technical specifications

- Lente: Policarbonato
- Alimentazione: 9 - 32V
- Inversione di polarità: protetto
- Load dump: protetto
- Surriscaldamento: protetto
- Temperatura colore: 6000 K
- Grado di protezione: IP6K9K
- Temperatura di funzionamento: - 40° C ÷ + 85° C
- Omologazione: ECE
- Compatibilità elettromagnetica (EMC): ECE R10 - CISPR 25 class 3
- International Standard: ISO 13207-1

- *Lens: Polycarbonate*
- *Power supply: 9 - 32V*
- *Reverse polarity: protected*
- *Load dump: protected*
- *Overheat: protected*
- *Color temperature: 6000 K*
- *Sealing degree: IP6K9K*
- *Operating temperature: - 40° C ÷ + 85° C*
- *Homologation: ECE*
- *Electromagnetic compatibility (EMC): ECE R10 - CISPR 25 class 3*
- *International Standard: ISO 13207-1*

D.R.L.
(Daytime Running Lamp)

FRONT POSITION
TURN SIGNAL

Purchase code Drawing code	Pkg Q.ty 1	**1085021** **05.2082.2000**
Alimentazione *Power supply*		**9 - 32V**
Assorbimento *Consumption*		**6,4W** - D.R.L. **1,3W** - Front position **7,2W** - Turn signal
LED		**n° 18**
Connessione *Connection*		Molex 4 pins cable 40 mm
Peso *Weight*		**260 g**
Corpo *Housing*		**Poliammide** ***Polyamide***

MOLEX 4 vie / *4 pins:*

Connettore / *Connector*
P/N COBO **3035330** (XE0806738)
P/N MOLEX 52266-0417 type MIZU-P25

Connettore controparte
Mating connector
P/N COBO **3035332** (XE0801961)
P/N MOLEX 52213-0417 type MIZU-P25

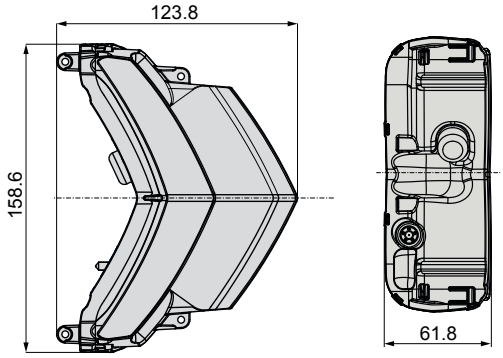

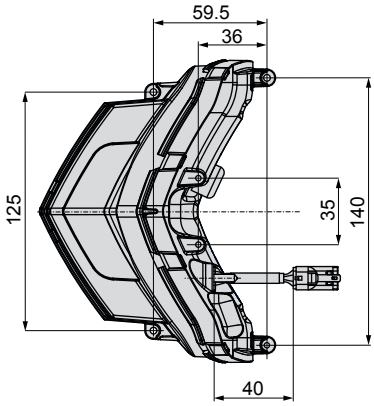

CONCEPT APPLICATIONS

LED

HORI-ZONE range

FANALI ANTERIORI - POSTERIORI / *FRONT - REAR LAMPS*

12V

SPECIFICHE TECNICHE

Technical specifications

- Lente: policarbonato
- Montaggio: orizzontale o verticale
- Alimentazione: 12V
- Tensione di funzionamento: 10,5V ÷ 16V
- Tipo di illuminazione: LED
- Grado di protezione: IP67
- Temperatura di funzionamento: - 30° C ÷ + 60° C
- Omologazione: ECE R6 - R7
- Compatibilità elettromagnetica (EMC): ECE R10
- International Standard: ISO 13207-1

- *Lens: polycarbonate*
- *Assembly: horizontal or vertical*
- *Power supply: 12V*
- *Operating voltage: 10,5V ÷ 16V*
- *Type of lighting: LEDs*
- *Sealing degree: IP67*
- *Operating temperature: - 30° C ÷ + 60° C*
- *Homologation: ECE R6 - R7*
- *Electromagnetic compatibility EMC): ECE R10*
- *International Standard: ISO 13207-1*

Legenda simboli

Icons legend

RH	Destro *Right*	**REAR**	Posizione posteriore *Rear position*
LH	Sinistro *Left*	**FRONT**	Posizione anteriore *Front position*
STOP	Stop *Brake*		Direzione *Turn signal*

COBO

HORI-ZONE range

FANALI ANTERIORI - POSTERIORI / *FRONT - REAR LAMPS*

12V

Fanale anteriore
Front lamp

Fanale posteriore
Rear lamp

Montaggio: orizzontale o verticale
Assembly: horizontal or vertical

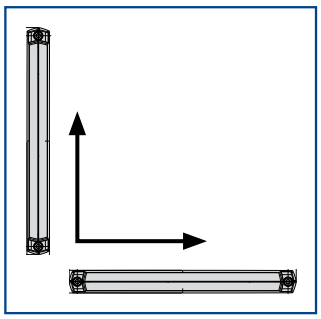

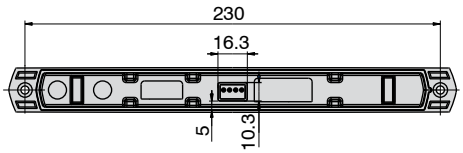

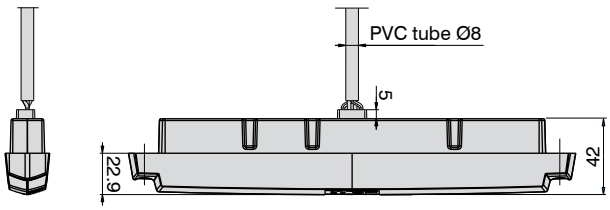

Purchase code Drawing code	Pkg Q.ty 1	**1087155** **03.0990.0000**	**1087154** **02.1884.0000**
Fanale anteriore *Front lamp*		X	
Fanale posteriore *Rear lamp*			X
RH - LH		X	X
Montaggio *Assembly*		orizzontale o verticale *horizontal or vertical*	orizzontale o verticale *horizontal or vertical*
Connessione *Connection*		Superseal 3 pins cable 1200 mm	Superseal 4 pins cable 450 mm
Assorbimento *Consumption*		**1,5W** - Turn signal **0,4W** - Front position	**1,5W** - Brake **1,5W** - Turn signal **0,1W**- Rear position
Peso *Weight*		**175 g**	
Corpo *Housing*		**ABS**	
Alimentazione *Power supply*		**12V**	

SUPERSEAL 3 vie / *3 pins:*

Connettore / *Connector*
P/N COBO **3009210** (XE0800565)
P/N SUPERSEAL AMP 282105-1

Connettore controparte
Mating connector
P/N COBO **3009202** (XE0800557)
P/N SUPERSEAL AMP 282087-1

OPTIONAL KIT

Connettore controparte
Mating connector
P/N COBO **1028518** (27.0905.0000)

SUPERSEAL 4 vie / *4 pins:*

Connettore / *Connector*
P/N COBO **3009211** (XE0800566)
P/N SUPERSEAL AMP 282106-1

Connettore controparte
Mating connector
P/N COBO **3009203** (XE0800558)
P/N SUPERSEAL AMP 282088-1

OPTIONAL KIT

Connettore controparte
Mating connector
P/N COBO **1028520** (27.0906.0000)

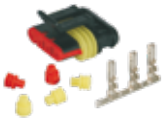

COBO

MERCURY II range

FANALI POSTERIORI / *REAR LAMPS*

9-32V

SPECIFICHE TECNICHE

Technical specifications

- Lente: metacrilato
- Alimentazione: 9 - 32V
- Tipo di illuminazione: LED
- Grado di protezione: IP66 + IP9K
- Temperatura di funzionamento: - 30° C ÷ + 50° C
- Omologazione: ECE & SAE
- Compatibilità elettromagnetica (EMC): ECE R10
- International Standard: ISO 13207-1

- *Lens: metacrylate*
- *Power supply: 9 - 32V*
- *Type of lighting: LEDs*
- *Sealing degree: IP66 + IP9K*
- *Operating temperature: - 30° C ÷ + 50° C*
- *Homologation: ECE & SAE*
- *Electromagnetic compatibility EMC): ECE R10*
- *International Standard: ISO 13207-1*

Legenda simboli

Icons legend

RH	Destro *Right*	**REAR**	Posizione posteriore *Rear position*
LH	Sinistro *Left*		Direzione *Turn signal*
STOP	Stop *Brake*		

COBO

MERCURY II range

FANALI POSTERIORI / *REAR LAMPS*

9-32V

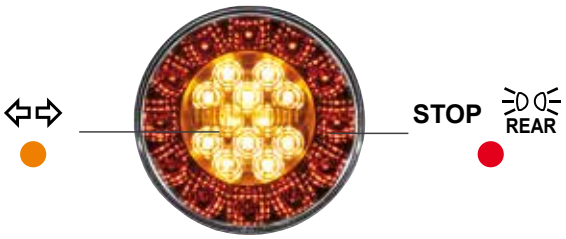

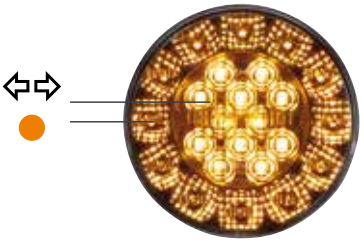

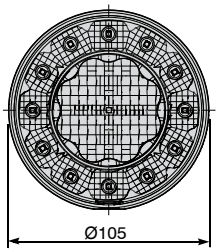

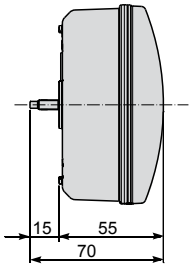

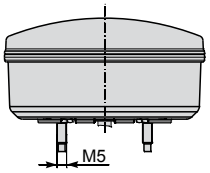

Foratura di applicazione
Fixing hole

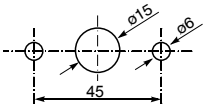

Purchase code Drawing code	Pkg Q.ty 1	1084829 02.1875.0000	1084831 02.1883.0000
Fanale posteriore *Rear lamp*		X	X
RH - LH		X	X
Funzioni *Functions*			
Connessione *Connection*		Cable 300 mm	Cable 300 mm
Assorbimento *Consumption*		**3W** - Brake **3W** - Turn signal **0,5W**- Rear position	**3W** - Turn signal
Omologazione *Homologation*		**ECE**	**ECE & SAE**
Peso *Weight*		**175 g**	
Corpo *Housing*		**ABS**	
Alimentazione *Power supply*		**9 - 32V**	

Note / *Notes*

Note / *Notes*

GERMANY

COBO DEUTSCHLAND GmbH
Zum Schürmannsgraben, 12E
D-47441 - Moers
Germany
Phone: +49 (0) 2841 88238 0
Fax: +49 (0) 2841 88238 23
E-mail: info@cobogroup.net
Web Site: www.cobo-deutschland.com

FRANCE

COBO FRANCE Sarl
Allée de l'Europe, 2 - Zone Coriolis
71210 - Ecuisses
France
Phone: +33 (0) 3 857 30560
Fax: +33 (0) 3 857 85606
E-mail: info@cobogroup.net
Web Site: www.cobofrance.com

NORTH AMERICA

COBO USA Ltd
West Division Street, 304
52655 - West Burlington
Iowa - Usa
Phone: +1 319 754 5585
Fax: +1 319 754 8724
E-mail: info@cobogroup.net
Web Site: www.cobointernational.com

LATIN AMERICA

COBO COMPONENTES AGR. E IND. Ltda
Rua Dona Francisca, 8300 - Bloco 9-C
89219-600 Zona Industrial - Joinville
Santa Catarina - Brasil
Phone: +55 47 3305 0095
E-mail: info@cobogroup.net
Web Site: www.cobogroup.net

OCEANIA

COBO OCEANIA Ltd
Maiella Street, 4/12
4207 Stapylton - Brisbane
Queensland - Australia
Phone: +61 (0) 7 3807 4866
Fax: +61 (0) 7 3807 6780
E-mail: info@cobogroup.net
Web Site: www.cobo.com.au

SOUTH-EAST ASIA

COBO ASIA Ltd
Heung Yip Road, 2 - One Island South
622 6/F Unit - Wong Chuk Hang
Hong Kong
Phone: +852 3590 3588
Fax: +852 3590 3566
E-mail: info@cobogroup.net
Web Site: www.cobogroup.net

CHINA

COBO GUANGZHOU Ltd
Qiaotou Street, 226 - Beishan - Haizhu
51000 - Guangzhou
People's Republic of China
Phone: +86 20 8922 5611
Fax +86 20 8922 5635
E-mail: info@cobogroup.net
Web Site: www.cobochina.cn

INDIA

COBO INDIA Branch Office
Mathura Road, 13/6 - 2nd floor, 205
121003 NH-2 - Faridabad
Haryana - India
Phone: +91 129 4871206
Email: info@cobogroup.net
Web Site: www.cobogroup.net

HEADQUARTERS

C.O.B.O. SpA
Via Tito Speri, 10
25024 Leno (Brescia) ITALY
Phone +39 030 90451
Fax +39 030 9045330

info@cobogroup.net | www.cobogroup.net

Le informazioni contenute nella presente informativa hanno scopo puramente indicativo.
L'Azienda si riserva senza preavviso il diritto di apportare qualsiasi modifica tecnica del prodotto.

The information published in this catalogue is purely indicative. The Company reserves the right to introduce all technological changes of the present product at any time and without prior notice.

Part Number 1088829 | Edition 2018