COBO

iCS
interactive comfort seat

eima MENTION 2022

SEDILI / SEATS

ICS PLUS | ICS | TILTING SYSTEM

Linea Meccanica | *Mechanical Line*

COBO

pagina
page

GENERAL FEATURES 4

STANDARD BACKREST 5

ICS PLUS CONFIGURATION AND FEATURES 8

ICS PLUS SUSPENSIONS TECHNICAL SPECIFICATIONS 9

ICS PLUS LOW BACKREST 10

ICS PLUS MEDIUM BACKREST 12

ICS PLUS HIGH BACKREST 14

ICS CONFIGURATION AND FEATURES 18

ICS SUSPENSIONS TECHNICAL SPECIFICATIONS 19

ICS LOW BACKREST 20

ICS MEDIUM BACKREST 22

ICS HIGH BACKREST 24

NEW **ICS** HIGH BACKREST 28

NEW **ICS** HIGH BACKREST 29

TILTING SYSTEM 30

SEDILI MODULARI PER UN COMFORT SU MISURA

Il lavoro di tutti i giorni con sicurezza, qualità e stile

Una nuova era di sedili innovativi e modulari dal design moderno e accurato realizzati secondo standard qualitativi fra i più elevati nel mercato.
Al centro il benessere e la salute dell'operatore nella sua cabina di lavoro: attenzione all'ergonomia e al comfort.

- Interazione uomo-macchina con comandi e regolazioni più intuitive
- Modelli configurabili per ogni esigenza con ampia varietà di optionals disponibili

MODULAR SEATS FOR TAILOR-MADE COMFORT

Work with confidence, quality and style on a daily basis

A new era of innovative and modular seats with a modern precise design, made according to the highest quality industry standards. The operator well-being is the key factor: maximum attention to ergonomics and comfort has been used.

- *Human-machine interaction with intuitive controls and settings*
- *Various models and options are available to satisfy every possible need*

CARATTERISTICHE GENERALI
GENERAL FEATURES

- Gestione delle funzioni mediante interfaccia MMI
- *Functions management by MMI*

- Stile accurato anche sul lato posteriore del sedile / cassetta documenti
- *Accurate style definition also on seat back side / document box*

- Schienale pieghevole
- *Foldable backrest*

- Prolunga schienale regolabile
- *Adjustable backrest extension*

- Rivestimento misto, colore Grigio 605 e Nero 651, lavabile, traspirante e resistente allo sfregamento
- *Cover in mixed fabric, color Gray 605 and Black 651, washable, breathable and rub resistant*

- Cintura di sicurezza retrattile (2 punti)
- *Retractable seat belt (2-point)*

- Regolazione manuale avanti / indietro
- *Manual fore / aft adjustment*

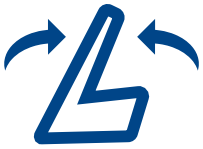

- Regolazione manuale angolazione dello schienale
- *Manual backrest angle adjustment*

- Interruttore presenza operatore
- *Operator presence switch*

- Supporto parte lombare dello schienale (presente nei modelli non base)
- *Back rest lumbar portion support (present in non-basic models)*

- Controllo climatizzazione (ventilazione e riscaldamento)
- *Air conditioning control (vent & heating)*

- Predisposizione per bracciolo multifunzione
- *Arrangements for multifunctional armrest or manipulator holder console*

- Braccioli regolabili
- *Adjustable armrest*

- Funzione rotazione sedile
- *Rotatable seat function*

Presente nei modelli PLUS
Available on PLUS models

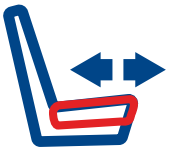

- Regolazione manuale avanti / indietro seduta
- *Cushion depth adjustment*

Presente nei modelli PLUS
Available on PLUS models

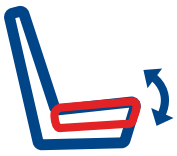

- Basculante seduta pneumatica
- *Cushion tilt adjustment (pneumatic)*

SCHIENALI STANDARD
STANDARD BACKREST

LB Schienale basso *Low backrest*	MB Schienale medio *Medium backrest*	HB Schienale alto *High backrest*
ICS PLUS Vedi pagina 10 *See page 10* **ICS** Vedi pagina 20 *See page 20*	**ICS PLUS** Vedi pagina 12 *See page 12* **ICS** Vedi pagina 22 *See page 22*	**ICS PLUS** Vedi pagina 14 *See page 14* **ICS** Vedi pagina 24 *See page 24* NEW **ICS** Vedi pagina 28 *See page 28*
	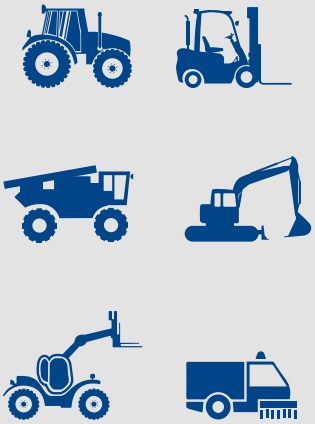	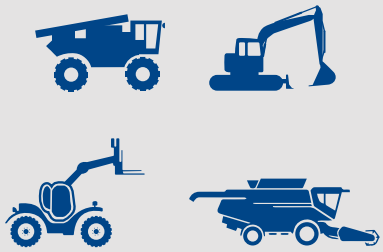

LB

Schienale basso
Low backrest

Vedi pagina 10
See page 10

MB

Schienale medio
Medium backrest

Vedi pagina 12
See page 12

iCS PLUS

interactive comfort seat

HB

Schienale alto
High backrest

Vedi pagina 14
See page 14

iCS PLUS
interactive comfort seat

COBO

iCS PLUS
interactive comfort seat

CONFIGURAZIONI E CARATTERISTICHE
CONFIGURATIONS AND FEATURES

Famiglia ***Family***	**Meccanico** ***Mechanic***
Modello ***Model***	ICS PLUS
Opzioni schienale ***Backrest options***	LB - MB - HB
Opzioni sospensioni ***Suspension options***	**Pneumatic Active M98ACT** Pneumatic M98 Mechanical M293

Configurazioni e caratteristiche del cuscino
Cushion configurations and features

Sedile rivestito (vari tipi di stoffa, pelle optional) *Cut & sew style (various type of fabrics, leather optional)*	●
Interruttore presenza operatore *Operator presence switch*	●
Cintura di sicurezza retrattile (2 punti) *Retractable seat belt (2-point)*	●
Regolazione manuale avanti / indietro *Manual fore / aft adjustment*	●
Gestione funzioni mediante interfaccia MMI *Function management via MMI interface*	●
Regolazione avanti / indietro seduta *Cushion depth adjustment*	●
Basculante seduta *Cushion tilt adjustment*	●
Controllo climatizzazione (ventilazione e riscaldamento) *Air conditioning control (vent & heating)*	OPTIONAL

Configurazioni e caratteristiche dello schienale
Backrest configurations and features

Prolunga schienale - Poggiatesta regolabile *Backrest extension - Adjustable headrest*	●
Regolazione manuale angolazione dello schienale *Manual backrest angle adjustment*	●
Schienale pieghevole *Foldable backrest*	●
Stile accurato anche sul lato posteriore del sedile *Accurate style definition also on seat back side*	●
Struttura principale in alluminio pressofuso *Die-casting aluminum main structure*	●
Porta documenti *Document box*	●
Braccioli regolabili *Adjustable armrests*	●
Predisposizione per bracciolo multifunzione o console porta manipolatori *Arrangements for multifunctional armrest or manipulator holder console*	OPTIONAL
Supporto parte lombare *Lumbar support*	OPTIONAL

COBO

iCS interactive comfort seat **PLUS**

SPECIFICHE TECNICHE SOSPENSIONI
SUSPENSIONS TECHNICAL SPECIFICATIONS

M98ACT
Sospensione pneumatica attiva

- Sospensione pneumatica a pantografo con ammortizzatore magneterologico attivo.
- Regolazione continua del peso conducente da 50 a 150 Kg.
- Corsa del molleggio 120 mm. - Regolazione continua in altezza con campo di registrazione 80 mm.
- Regolazione automatica del peso.
- Regolazione longitudinale su guide con campo di registrazione 200 mm.
- Tensione di alimentazione 12V c.c. (disponibile anche versione a 24V c.c.).
- Antishock di serie con corsa 20+20 mm.

OPTIONAL: Limitatore di altezza con campo di registrazione 80 mm.

M98ACT
Pneumatic active suspension

- Pneumatic pantograph suspension with MR-dumper
- Continuous adjustment of driver's weight from 50 to 150 kg.
- Suspension travel: 120 mm.
- Continuous height adjustment; range of adjustment: 80 mm.
N.B. Height adjustment automatically adjusts weight.
- Longitudinal adjustment on runners; range of adjustment: 160 mm.
- Supply voltage: 12 V DC (24 V DC version also available).
- Anti-shock device with 20+20 mm travel.
ON REQUEST: Height limiting device; range of adjustment: 80 mm.

La nuova sospensione pneumatica attiva (magnetoreologica) riduce le vibrazioni che arrivano all'utilizzatore durante l'utilizzo della macchina fino al 40% rispetto ad una sospensione tradizionale pneumatica, soprattutto in condizioni gravose.

The new active suspension (MR-Dumper) thanks to the features, dampens the vibrations of approximately 40% compared a traditional pneumatic suspension, spike condition especially.

M98
Sospensione pneumatica

- Sospensione pneumatica a pantografo con ammortizzatore ad effetto idraulico diretto.
- Regolazione continua del peso conducente da 50 a 130 Kg.
- Corsa del molleggio 120 mm. - Regolazione continua in altezza con campo di registrazione 80 mm.

N.B.: La regolazione dell'altezza regola automaticamente il peso.
- Regolazione longitudinale su guide con campo di registrazione 160 mm.
- Tensione di alimentazione 12V c.c. (disponibile anche versione a 24V c.c.).
- Antishock di serie con corsa 20+20 mm.

OPTIONAL: Limitatore di altezza con campo di registrazione 80 mm.

M98
Pneumatic suspension

- Pneumatic pantograph suspension with direct-acting hydraulic shock-absorber.
- Continuous adjustment of driver's weight from 50 to 130 kg.
- Suspension travel: 120 mm.
- Continuous height adjustment; range of adjustment: 80 mm.
N.B. Height adjustment automatically adjusts weight.
- Longitudinal adjustment on runners; range of adjustment: 160 mm.
- Supply voltage: 12 V DC (24 V DC version also available).
- Anti-shock device with 20+20 mm travel.
ON REQUEST: Height limiting device; range of adjustment: 80 mm.

OMOLOGAZIONE / *HOMOLOGATION*

ICS LB/MB Sospensione Pneumatica / *Pneumatic Suspension M98:*
-ISO 7096/2000: EM2-EM3-EM4-EM5-EM6-EM7-EM8-EM9
-EN 13490: IT1-IT2-IT4
-EU1322/2014 (Mother regulation): A2-A3

(Non utilizzabile con braccioli multifunzione) *(Not usable with multifunction armrests)*

M293
Sospensione meccanica

- Sospensione meccanica a pantografo con ammortizzatore ad effetto idraulico diretto.
- Regolazione continua del peso da 50 a 130 Kg.
- Corsa del molleggio 110 mm.
- Regolazione in altezza con campo di registrazione 70 mm.
- Regolazione longitudinale su guide con campo di registrazione 160 mm.

M293
Mechanical suspension

- Pantograph mechanical suspension with direct-acting hydraulic shock-absorber.
- Continuous adjustment of driver's weight from 50 to 130 kg.
- Suspension travel: 110 mm.
- Height adjustment; range of adjustment: 70 mm.
- Longitudinal adjustment on runners; range of adjustment: 160 mm.

OMOLOGAZIONE / *HOMOLOGATION*

ICS LB/MB Sospensione Meccanica / *Mechanical Suspension M293:*
-ISO 7096/2000: EM1-EM2-EM3-EM4-EM5-EM6-EM7-EM8-EM9
-EN 13490: IT1-IT2-IT4
-EU1322/2014 (Mother regulation): A2-A3

COBO

iCS PLUS

interactive comfort seat

LB Schienale basso
Low backrest

Con **SOSPENSIONE PNEUMATICA M98**
(corsa sospensione 120 mm - corsa regolazione altezza 80 mm)

With M98 PNEUMATIC SUSPENSION
(suspension stroke 120 mm - stroke heigh adjustment 80 mm)

P/N
1102149 E8100-040

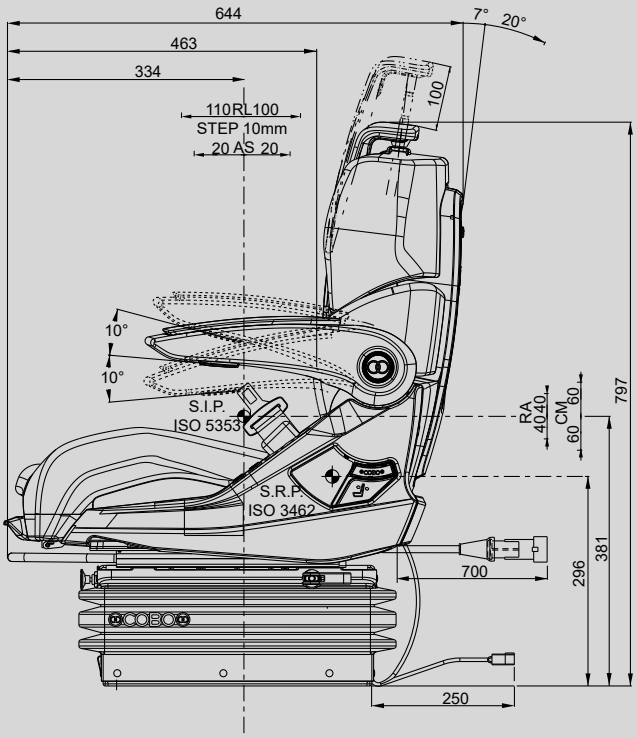

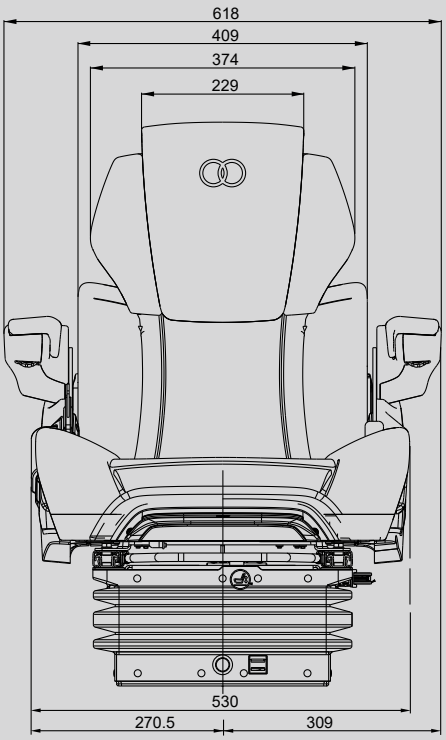

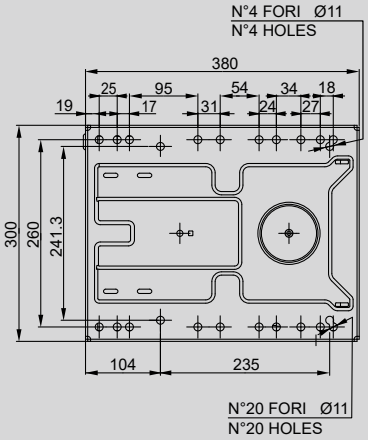

- CM corsa sospensione
- RA regolazione altezza
- RL regolazione longitudinale
- AS corsa antichock

- *CM suspension stroke*
- *RA height adjustment*
- *RL slide adjustment*
- *AS antishock stroke*

COBO

iCS PLUS

interactive comfort seat

LB Schienale basso
Low backrest

Con **SOSPENSIONE MECCANICA M293**
(corsa sospensione 110 mm - corsa regolazione altezza 70 mm)

*With **M293 MECHANICAL SUSPENSION***
(suspension stroke 110 mm - stroke heigh adjustment 70 mm)

P/N
1102732 E8100-043

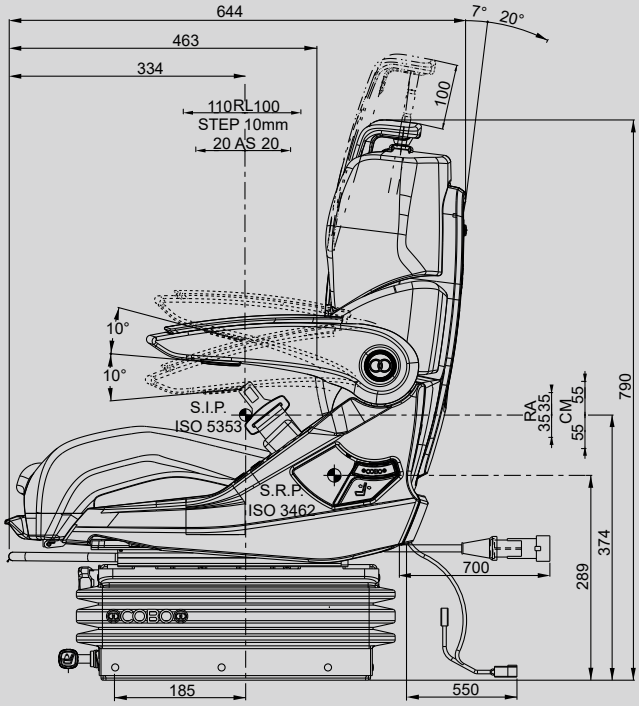

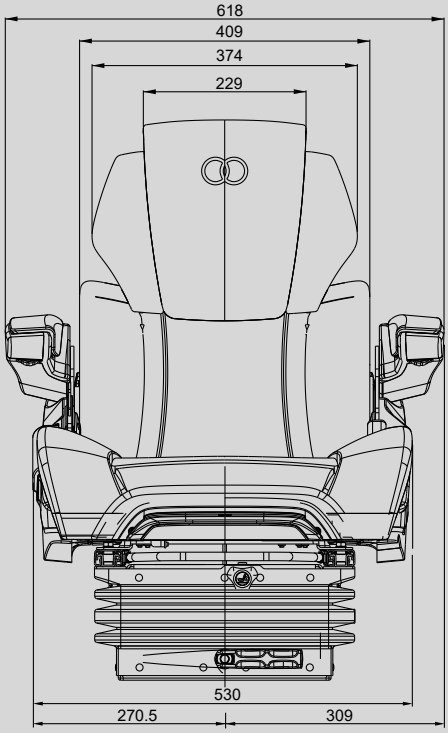

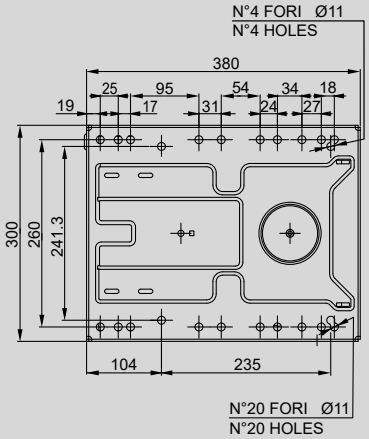

- CM corsa sospensione
- RA regolazione altezza
- RL regolazione longitudinale
- AS corsa antichock

- CM suspension stroke
- RA height adjustment
- RL slide adjustment
- AS antishock stroke

COBO

iCS PLUS

interactive comfort seat

MB Schienale medio
Medium backrest

Con **SOSPENSIONE PNEUMATICA M98**
(corsa sospensione 120 mm - corsa regolazione altezza 80 mm)

*With **M98 PNEUMATIC SUSPENSION***
(suspension stroke 120 mm - stroke heigh adjustment 80 mm)

P/N
1102731 E8100-041

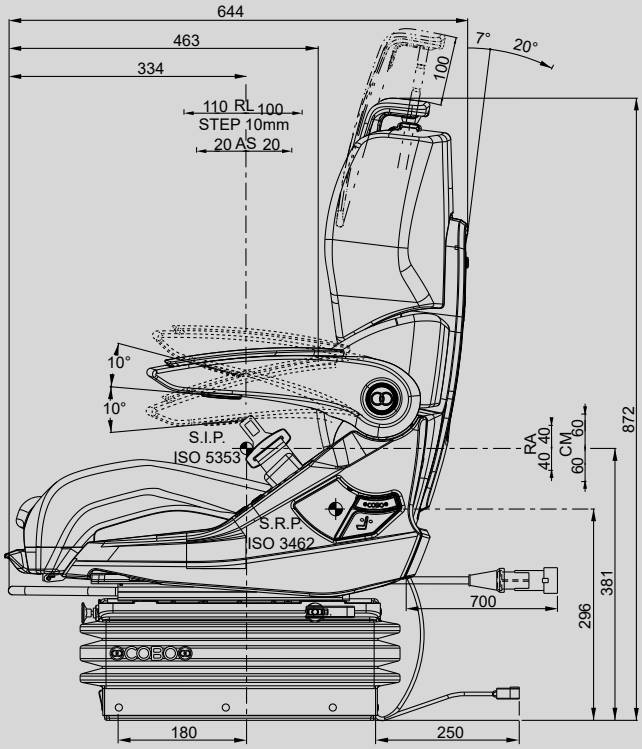

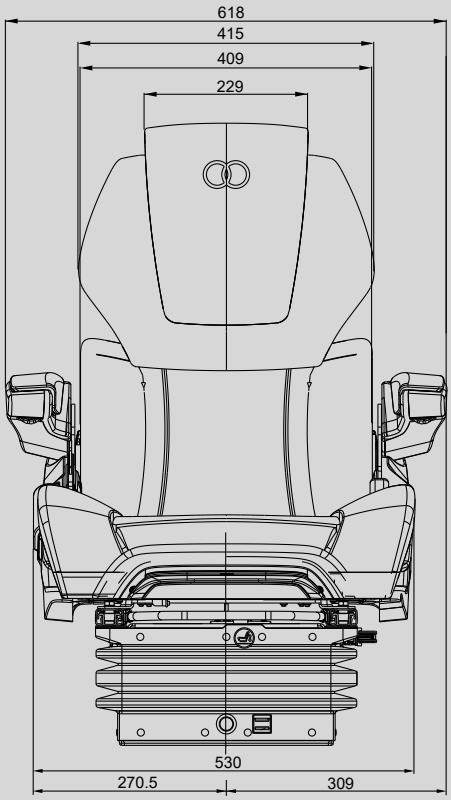

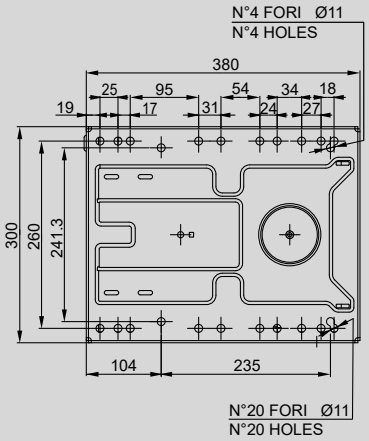

- CM corsa sospensione
- RA regolazione altezza
- RL regolazione longitudinale
- AS corsa antichock

- CM suspension stroke
- RA height adjustment
- RL slide adjustment
- AS antishock stroke

COBO

iCS PLUS

interactive comfort seat

MB Schienale medio
Medium backrest

Con **SOSPENSIONE MECCANICA M293**
(corsa sospensione 110 mm - corsa regolazione altezza 70 mm)

*With **M293 MECHANICAL SUSPENSION***
(suspension stroke 110 mm - stroke heigh adjustment 70 mm)

P/N
1102733 E8100-044

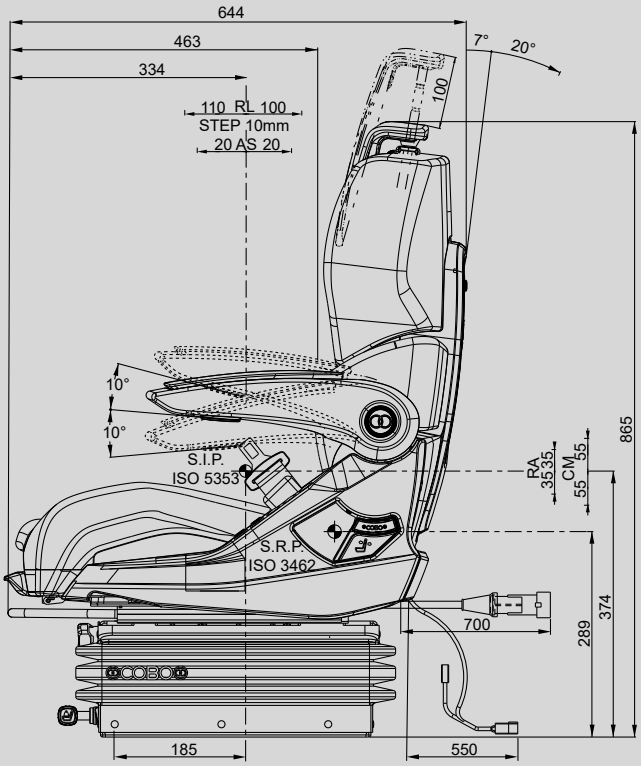

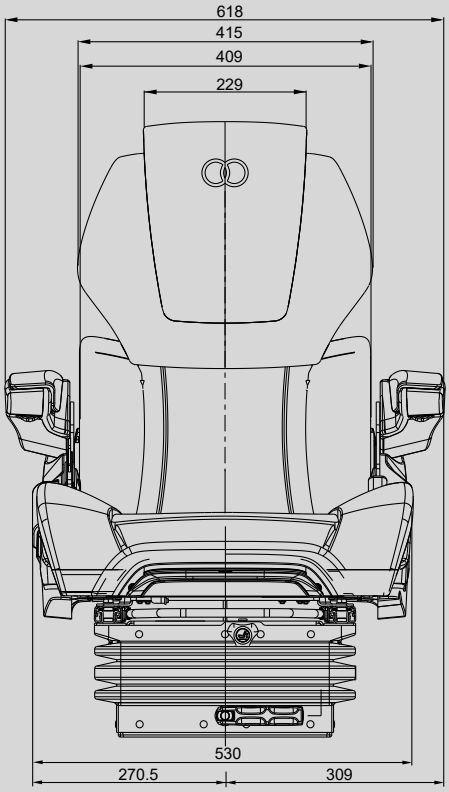

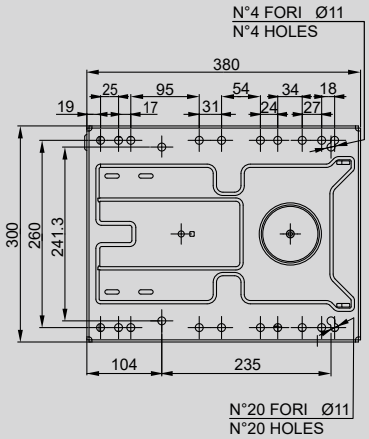

- CM corsa sospensione
- RA regolazione altezza
- RL regolazione longitudinale
- AS corsa antichock

- CM suspension stroke
- RA height adjustment
- RL slide adjustment
- AS antishock stroke

COBO

iCS PLUS

interactive comfort seat

HB Schienale alto
High backrest

Con **SOSPENSIONE PNEUMATICA M98**
(corsa sospensione 120 mm - corsa regolazione altezza 80 mm)

*With **M98 PNEUMATIC SUSPENSION***
(suspension stroke 120 mm - stroke heigh adjustment 80 mm)

P/N
1102730 E8100-042

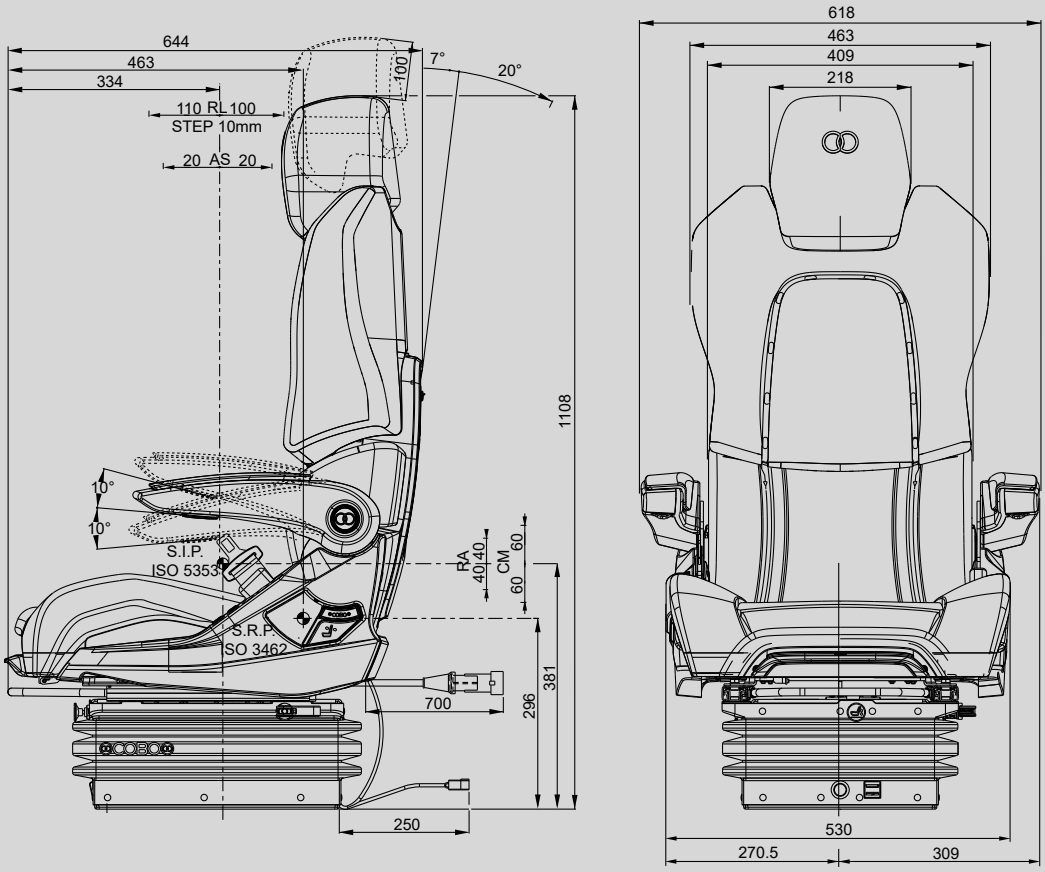

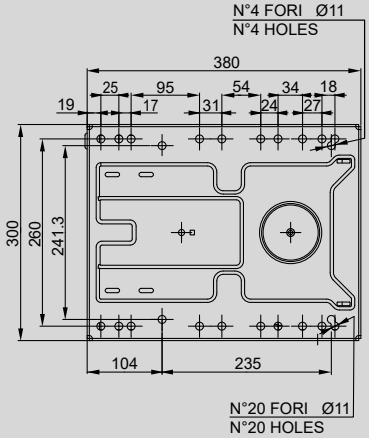

- CM corsa sospensione
- RA regolazione altezza
- RL regolazione longitudinale
- AS corsa antichock

- *CM suspension stroke*
- *RA height adjustment*
- *RL slide adjustment*
- *AS antishock stroke*

COBO

iCS PLUS

interactive comfort seat

HB Schienale alto
High backrest

Con **SOSPENSIONE MECCANICA M293**
(corsa sospensione 110 mm - corsa regolazione altezza 70 mm)

*With **M293 MECHANICAL SUSPENSION***
(suspension stroke 110 mm - stroke heigh adjustment 70 mm)

P/N
1102734 E8100-045

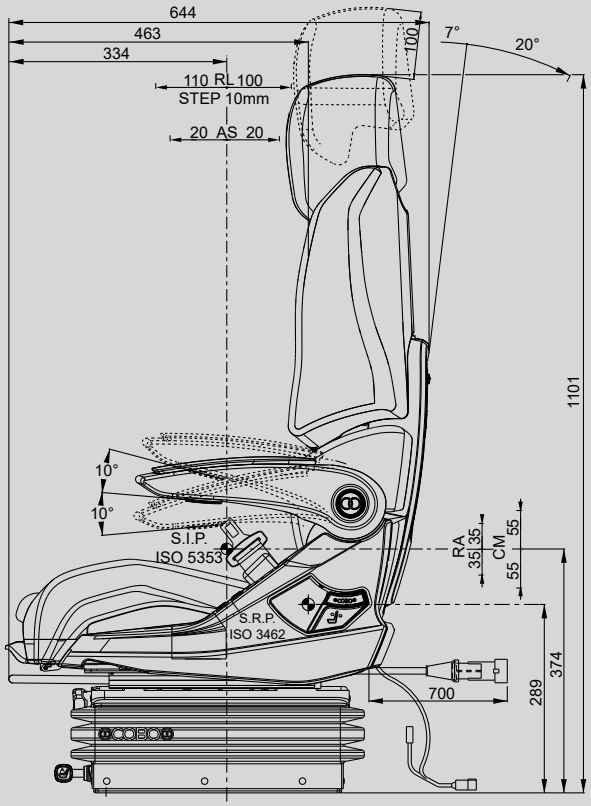

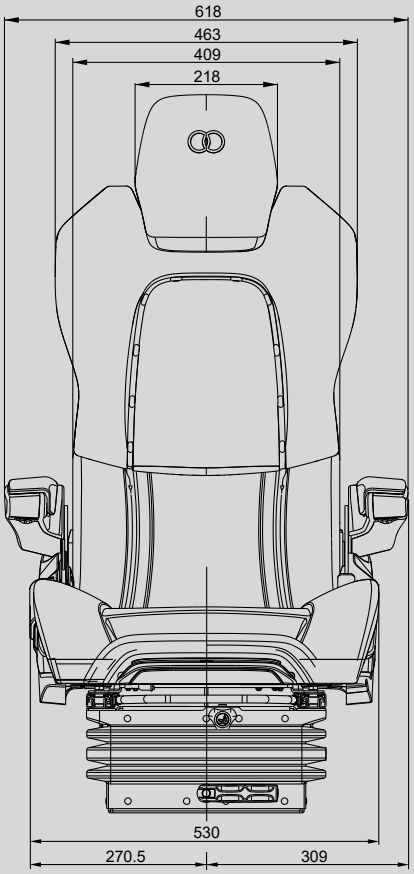

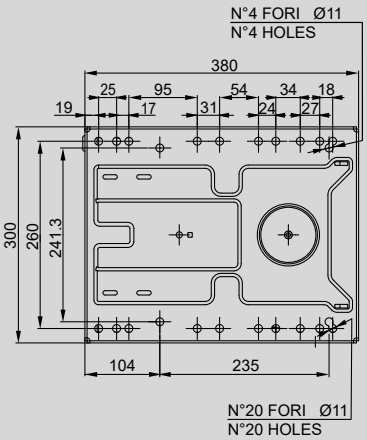

- CM corsa sospensione
- RA regolazione altezza
- RL regolazione longitudinale
- AS corsa antichock

- CM suspension stroke
- RA height adjustment
- RL slide adjustment
- AS antishock stroke

LB

Schienale basso
Low backrest

Vedi pagina 18
See page 18

MB

Schienale medio
Medium backrest

Vedi pagina 20
See page 20

iCS
interactive comfort seat

HB
Schienale alto
High backrest
Vedi pagina 22
See page 22
iCS
interactive comfort seat

COBO

iCS
interactive comfort seat

CONFIGURAZIONI E CARATTERISTICHE
CONFIGURATIONS AND FEATURES

Famiglia ***Family***	**Meccanico** ***Mechanic***
Modello ***Model***	ICS
Opzioni schienale ***Backrest options***	LB - MB - HB
Opzioni sospensioni ***Suspension options***	Mechanical M293 Pneumatic M98

Configurazioni e caratteristiche del cuscino
Cushion configurations and features

Sedile rivestito (vari tipi di stoffa, pelle optional) *Cut & sew style (various type of fabrics, leather optional)*	●
Interruttore presenza operatore *Operator presence switch*	●
Cintura di sicurezza retrattile (2 punti) *Retractable seat belt (2-point)*	●
Regolazione manuale avanti / indietro *Manual fore / aft adjustment*	●
Gestione funzioni mediante interfaccia MMI *Function management via MMI interface*	●

Configurazioni e caratteristiche dello schienale
Backrest configurations and features

Prolunga schienale - Poggiatesta regolabile *Backrest extension - Adjustable headrest*	●
Regolazione manuale angolazione dello schienale *Manual backrest angle adjustment*	●
Schienale pieghevole *Foldable backrest*	●
Stile accurato anche sul lato posteriore del sedile *Accurate style definition also on seat back side*	●
Struttura principale in alluminio pressofuso *Die-casting aluminum main structure*	●
Porta documenti *Document box*	●
Braccioli regolabili *Adjustable armrests*	●
Predisposizione per bracciolo multifunzione o console porta manipolatori *Arrangements for multifunctional armrest or manipulator holder console*	OPTIONAL

COBO

iCS
interactive comfort seat

SPECIFICHE TECNICHE SOSPENSIONI
SUSPENSIONS TECHNICAL SPECIFICATIONS

M98
Sospensione pneumatica

- Sospensione pneumatica a pantografo con ammortizzatore ad effetto idraulico diretto.
- Regolazione continua del peso conducente da 50 a 130 Kg.
- Corsa del molleggio 120 mm. - Regolazione continua in altezza con campo di registrazione 80 mm.
N.B.: La regolazione dell'altezza regola automaticamente il peso.
- Regolazione longitudinale su guide con campo di registrazione 160 mm.
- Tensione di alimentazione 12V c.c. (disponibile anche versione a 24V c.c.).
- Antishock di serie con corsa 20+20 mm.
OPTIONAL: Limitatore di altezza con campo di registrazione 80 mm.

M98
Pneumatic suspension

- Pneumatic pantograph suspension with direct-acting hydraulic shock-absorber.
- Continuous adjustment of driver's weight from 50 to 130 kg.
- Suspension travel: 120 mm.
- Continuous height adjustment; range of adjustment: 80 mm.
N.B. Height adjustment automatically adjusts weight.
- Longitudinal adjustment on runners; range of adjustment: 160 mm.
- Supply voltage: 12 V DC (24 V DC version also available).
- Anti-shock device with 20+20 mm travel.
ON REQUEST: Height limiting device; range of adjustment: 80 mm.

OMOLOGAZIONE / *HOMOLOGATION*

ICS LB/MB Sospensione Pneumatica / *Pneumatic Suspension M98:*
-ISO 7096/2000: EM2-EM3-EM4-EM5-EM6-EM7-EM8-EM9
-EN 13490: IT1-IT2-IT4
-EU1322/2014 (Mother regulation): A2-A3

(Non utilizzabile con braccioli multifunzione)

(Not usable with multifunction armrests)

M293
Sospensione meccanica

- Sospensione meccanica a pantografo con ammortizzatore ad effetto idraulico diretto.
- Regolazione continua del peso da 50 a 130 Kg.
- Corsa del molleggio 110 mm.
- Regolazione in altezza con campo di registrazione 70 mm.
- Regolazione longitudinale su guide con campo di registrazione 160 mm.

M293
Mechanical suspension

- Pantograph mechanical suspension with direct-acting hydraulic shock-absorber.
- Continuous adjustment of driver's weight from 50 to 130 kg.
- Suspension travel: 110 mm.
- Height adjustment; range of adjustment: 70 mm.
- Longitudinal adjustment on runners; range of adjustment: 160 mm.

OMOLOGAZIONE / *HOMOLOGATION*

ICS LB/MB Sospensione Meccanica / *Mechanical Suspension M293:*
-ISO 7096/2000: EM1-EM2-EM3-EM4-EM5-EM6-EM7-EM8-EM9
-EN 13490: IT1-IT2-IT4
-EU1322/2014 (Mother regulation): A2-A3

COBO

iCS
interactive comfort seat

LB Schienale basso
Low backrest

Con **SOSPENSIONE PNEUMATICA M98**
(corsa sospensione 120 mm - corsa regolazione altezza 80 mm)

*With **M98 PNEUMATIC SUSPENSION***
(suspension stroke 120 mm - stroke heigh adjustment 80 mm)

P/N
1097262 E8100-019

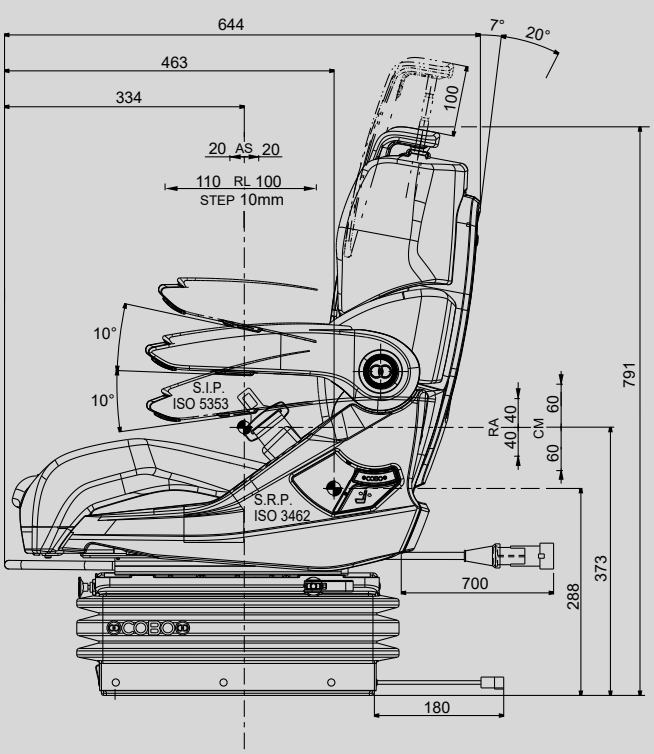

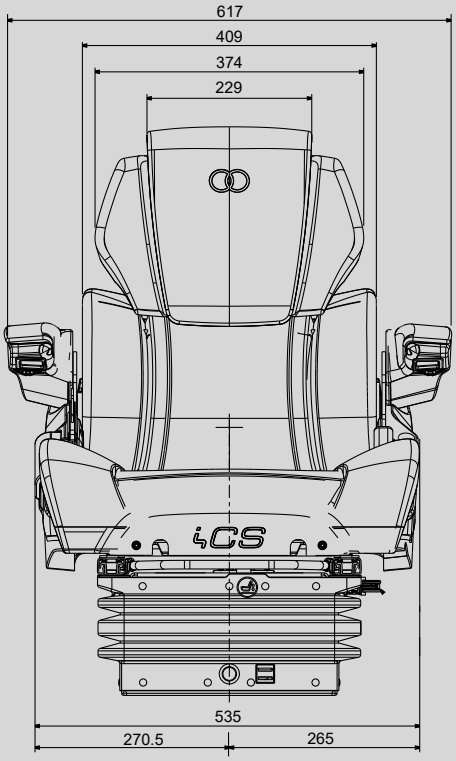

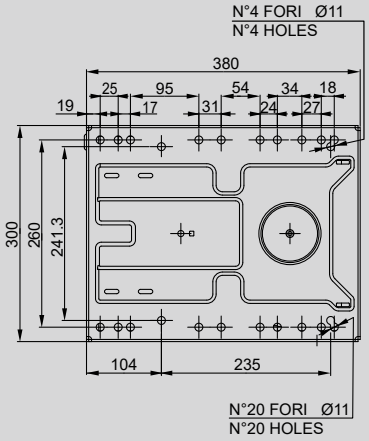

- CM corsa sospensione
- RA regolazione altezza
- RL regolazione longitudinale
- AS corsa antichock

- CM suspension stroke
- RA height adjustment
- RL slide adjustment
- AS antishock stroke

COBO

iCS
interactive comfort seat

LB Schienale basso
Low backrest

Con **SOSPENSIONE MECCANICA M293**
(corsa sospensione 110 mm - corsa regolazione altezza 70 mm)

*With **M293 MECHANICAL SUSPENSION***
(suspension stroke 110 mm - stroke heigh adjustment 70 mm)

P/N
1097263 E8100-021

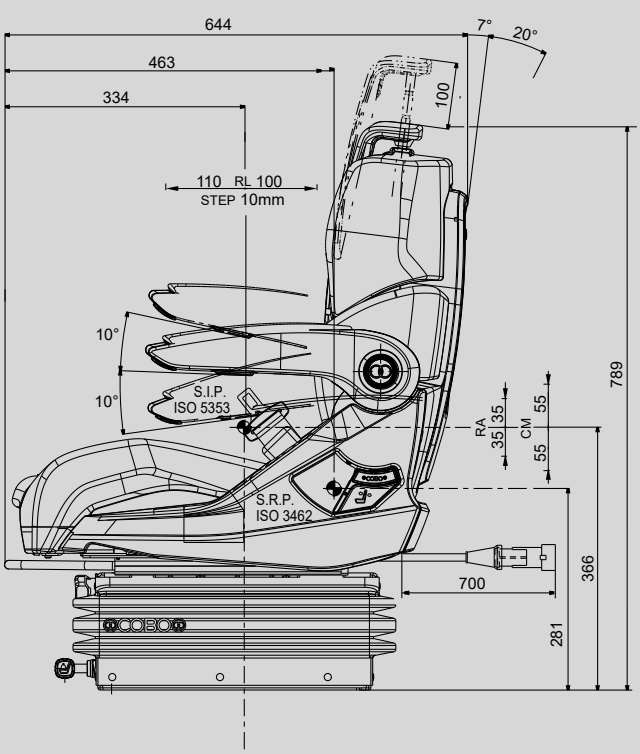

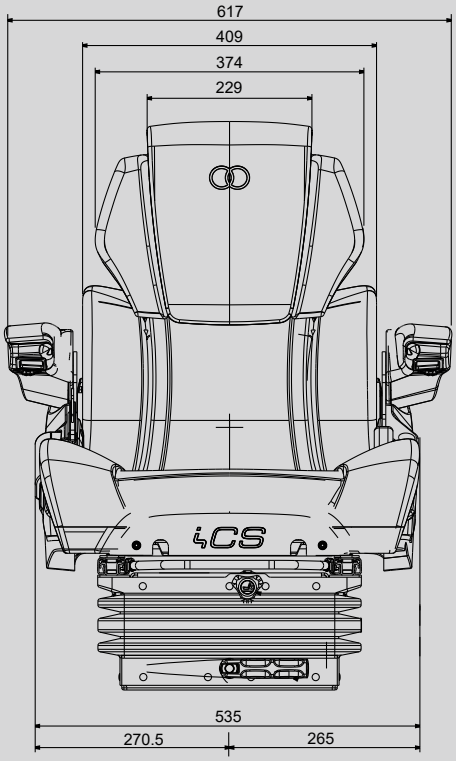

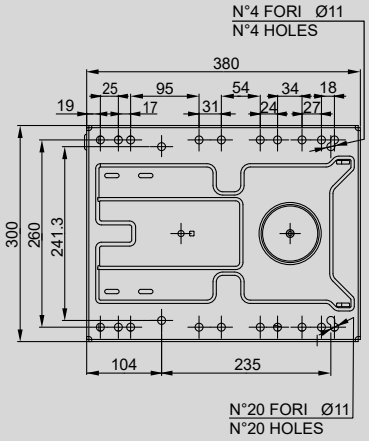

- CM corsa sospensione
- RA regolazione altezza
- RL regolazione longitudinale
- AS corsa antichock

- CM suspension stroke
- RA height adjustment
- RL slide adjustment
- AS antishock stroke

COBO

iCS
interactive comfort seat

MB Schienale medio
Medium backrest

Con **SOSPENSIONE PNEUMATICA M98**
(corsa sospensione 120 mm - corsa regolazione altezza 80 mm)

With M98 PNEUMATIC SUSPENSION
(suspension stroke 120 mm - stroke heigh adjustment 80 mm)

P/N
1097264 E8100-022

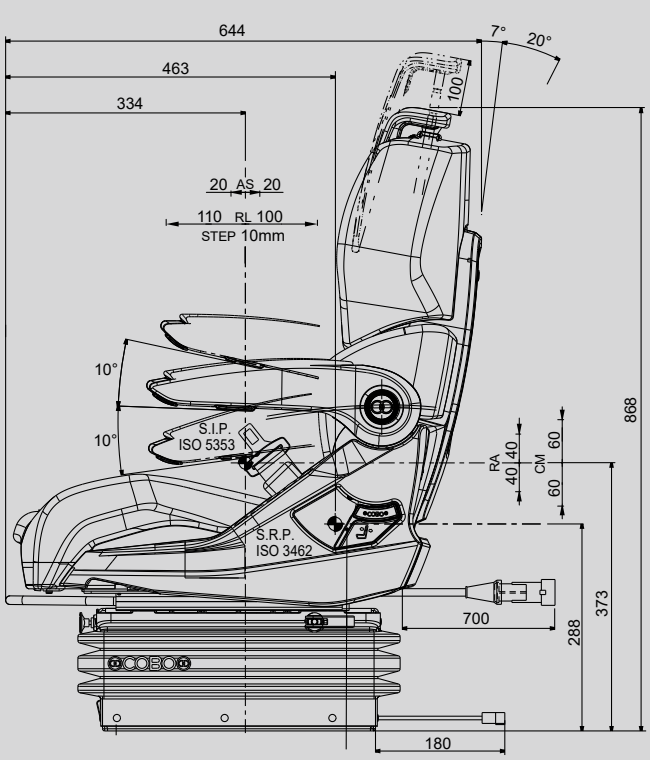

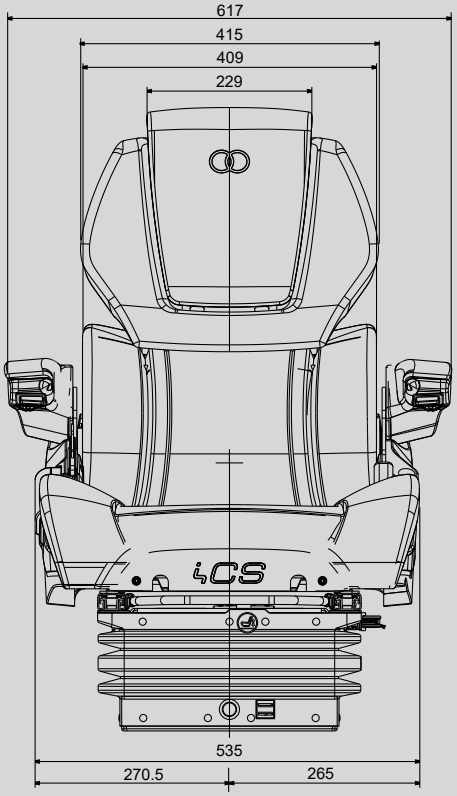

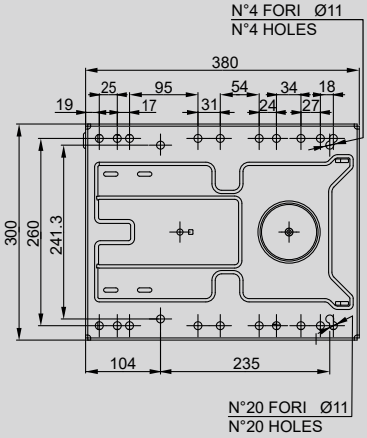

- CM corsa sospensione
- RA regolazione altezza
- RL regolazione longitudinale
- AS corsa antichock

- CM suspension stroke
- RA height adjustment
- RL slide adjustment
- AS antishock stroke

COBO

iCS
interactive comfort seat

MB Schienale medio
Medium backrest

Con **SOSPENSIONE MECCANICA M293**
(corsa sospensione 110 mm - corsa regolazione altezza 70 mm)

*With **M293 MECHANICAL SUSPENSION***
(suspension stroke 110 mm - stroke heigh adjustment 70 mm)

P/N
1097277 E8100-023

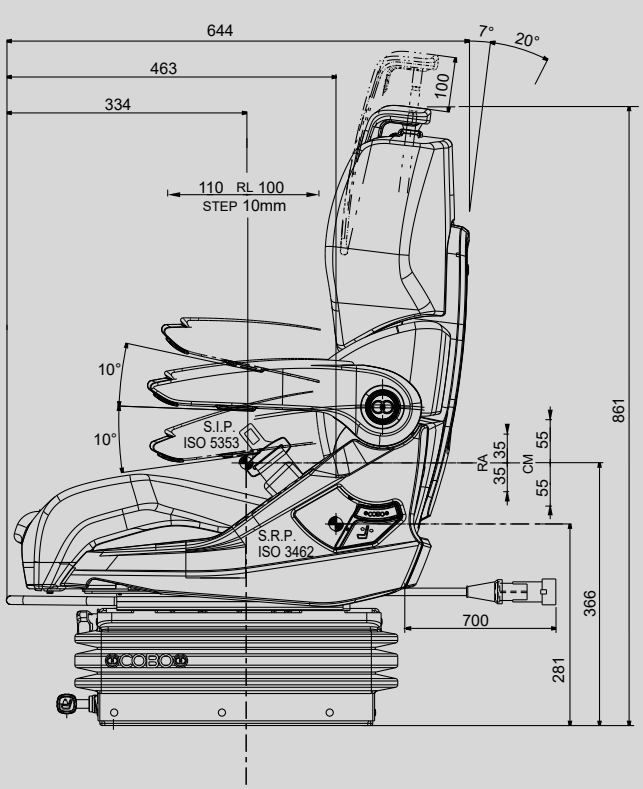

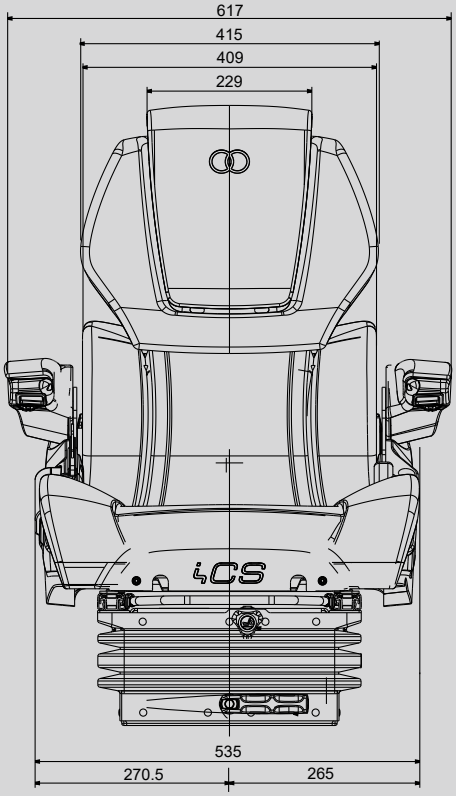

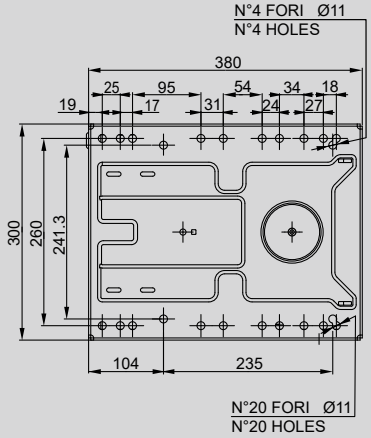

- CM corsa sospensione
- RA regolazione altezza
- RL regolazione longitudinale
- AS corsa antichock

- CM suspension stroke
- RA height adjustment
- RL slide adjustment
- AS antishock stroke

COBO

iCS
interactive comfort seat

HB Schienale alto
High backrest

Con **SOSPENSIONE PNEUMATICA M98**
(corsa sospensione 120 mm - corsa regolazione altezza 80 mm)

*With **M98 PNEUMATIC SUSPENSION***
(suspension stroke 120 mm - stroke heigh adjustment 80 mm)

P/N
1099500 E8100-035

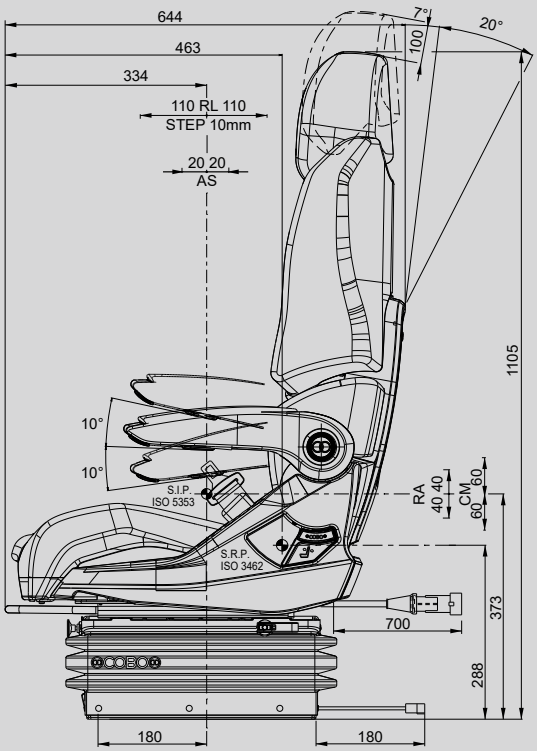

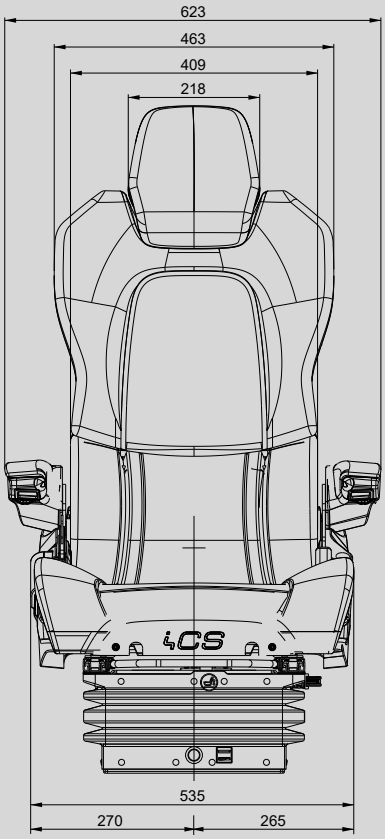

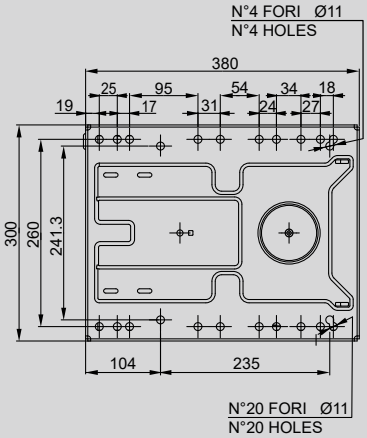

- CM corsa sospensione
- RA regolazione altezza
- RL regolazione longitudinale
- AS corsa antichock

- CM suspension stroke
- RA height adjustment
- RL slide adjustment
- AS antishock stroke

COBO

iCS
interactive comfort seat

HB Schienale alto
High backrest

Con **SOSPENSIONE MECCANICA M293**
(corsa sospensione 110 mm - corsa regolazione altezza 70 mm)

*With **M293 MECHANICAL SUSPENSION***
(suspension stroke 110 mm - stroke heigh adjustment 70 mm)

P/N
1099502 E8100-036

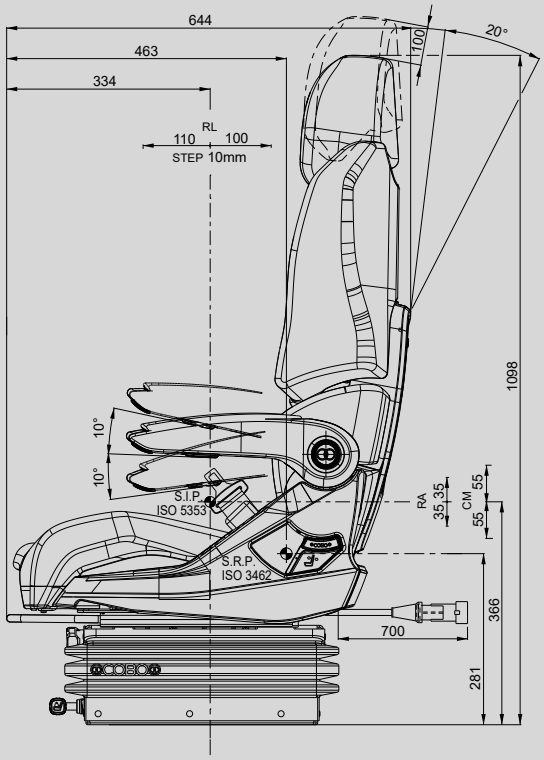

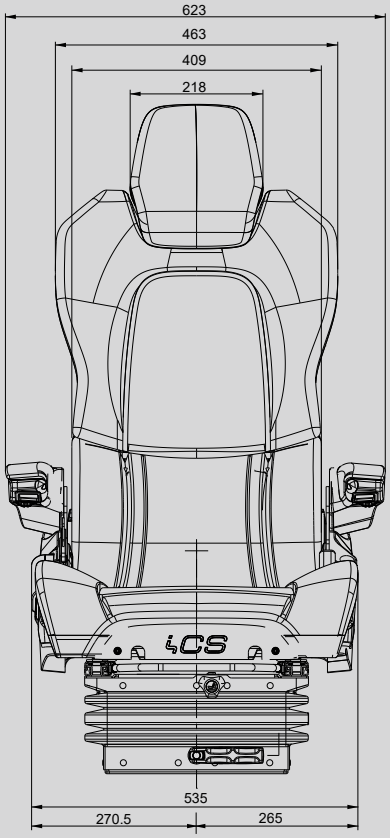

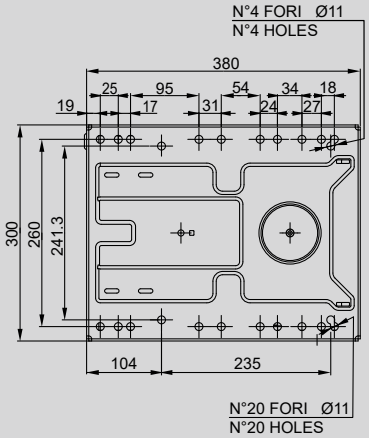

- CM corsa sospensione
- RA regolazione altezza
- RL regolazione longitudinale
- AS corsa antichock

- CM suspension stroke
- RA height adjustment
- RL slide adjustment
- AS antishock stroke

NEW

HB

Schienale alto
High backrest

Vedi pagina 28
See page 28

iCS
interactive comfort seat

NEW

HB

Schienale alto
High backrest

Vedi pagina 29
See page 29

iCS
interactive comfort seat

NEW

COBO

iCS
interactive comfort seat

HB Schienale alto
High backrest

Con **SOSPENSIONE PNEUMATICA M98 e Bracciolo AS1.3**
(corsa sospensione 120 mm - corsa regolazione altezza 80 mm)

*With **M98 PNEUMATIC SUSPENSION and AS1.3 Armrest***
(suspension stroke 120 mm - stroke heigh adjustment 80 mm)

P/N
1107679 E8100-063

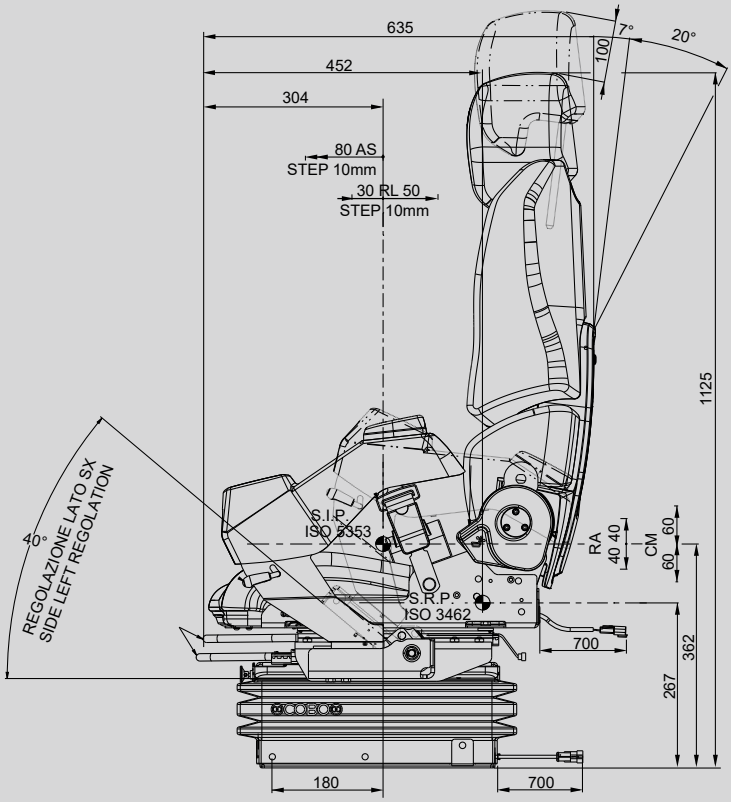

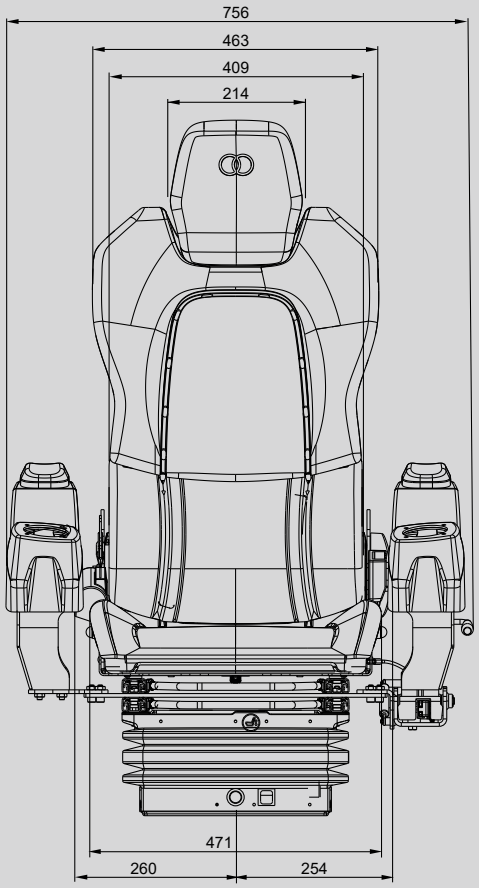

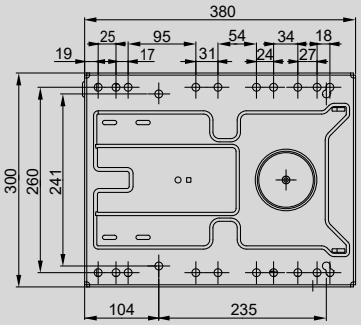

- CM corsa sospensione
- RA regolazione altezza
- RL regolazione longitudinale
- AS corsa antichock

- *CM suspension stroke*
- *RA height adjustment*
- *RL slide adjustment*
- *AS antishock stroke*

NEW

COBO

iCS
interactive comfort seat

HB Schienale alto
High backrest

Con **SOSPENSIONE PNEUMATICA M98**
(corsa sospensione 110 mm - corsa regolazione altezza 70 mm)

*With **M98 PNEUMATIC SUSPENSION***
(suspension stroke 110 mm - stroke heigh adjustment 70 mm)

P/N
1107642 E8100-062

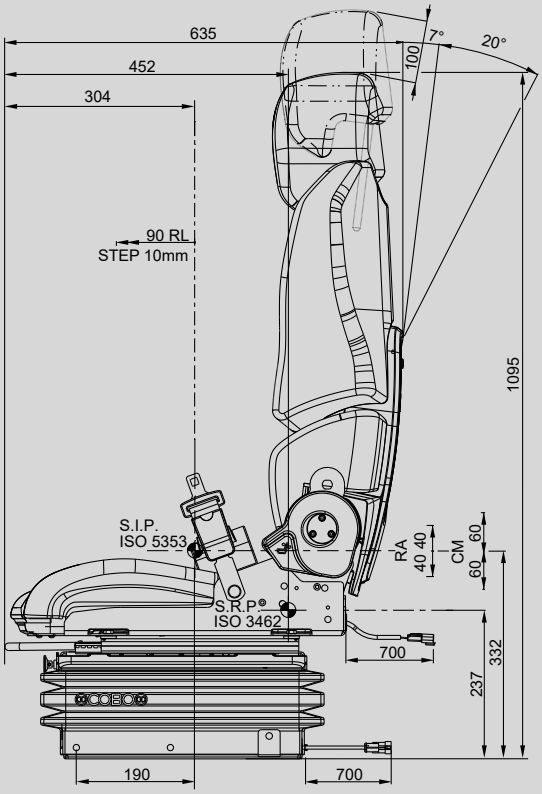

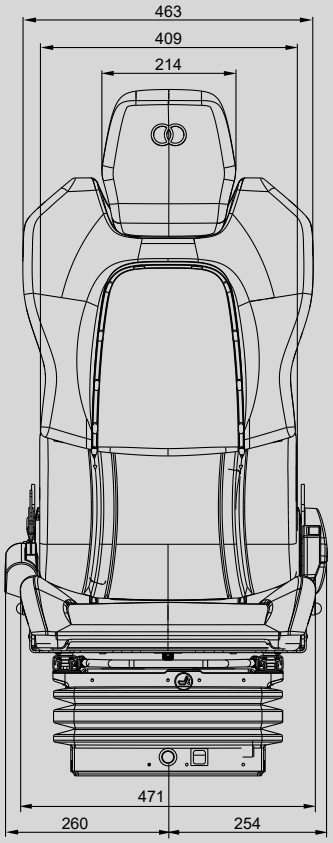

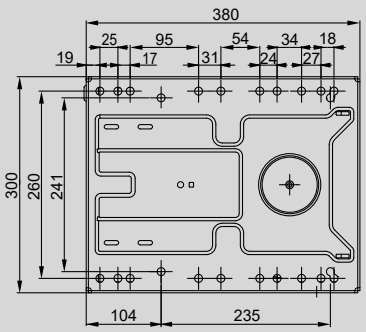

- CM corsa sospensione
- RA regolazione altezza
- RL regolazione longitudinale
- AS corsa antichock

- *CM suspension stroke*
- *RA height adjustment*
- *RL slide adjustment*
- *AS antishock stroke*

COBO

iCS
interactive comfort seat

SISTEMA TILTING

- Sistema d'inclinazione elettrica
- Inclinazione fino a 12°
- Possibilità di azionamento manuale o automatico
- Tensione di alimentazione 12V c.c. (disponibile anche versione a 24V c.c.).
- Cover laterali
- Conforme alla ISO6683

Innovativo sistema d'inclinazione elettrico, posto sotto alla sospensione, che consente di inclinare tutto il sedile completo fino a 12°, mantenendo in questo modo invariati tutti i comfort e le regolazioni precedentemente settate e migliorare la visibilità e la postura dell'operatore in fase di lavoro. Questo sistema d'inclinazione è comandabile manualmente dall'operatore tramite HMI, oppure automaticamente tramite centralina, per esempio in base all'angolo ed estensione del braccio telescopico.

TILTING SYSTEM

- Electric tilting system
- Tilt angle up to 12°
- Type of operation: manual or automatic
- Supply voltage 12V DC (24V DC version also available).
- Side covers
- Compliant with ISO6683

Thanks to the innovation electric system tilting the operator can tilt all the complete seat until 12° without changing the precedent settings seat and comfort, it improves the visibility and operator position during working. This tilting system can be operated manually from the operator with HMI or automatically with ECU, for example managed changing the angle and extension of the telescopic arm with the seat angle.

COMFORT TOTALE
TOTAL COMFORT

MIGLIORE VISIBILITÀ
BETTER VISIBILITY

MIGLIORE POSTURA DELL'OPERATORE
BETTER OPERATOR POSTURE

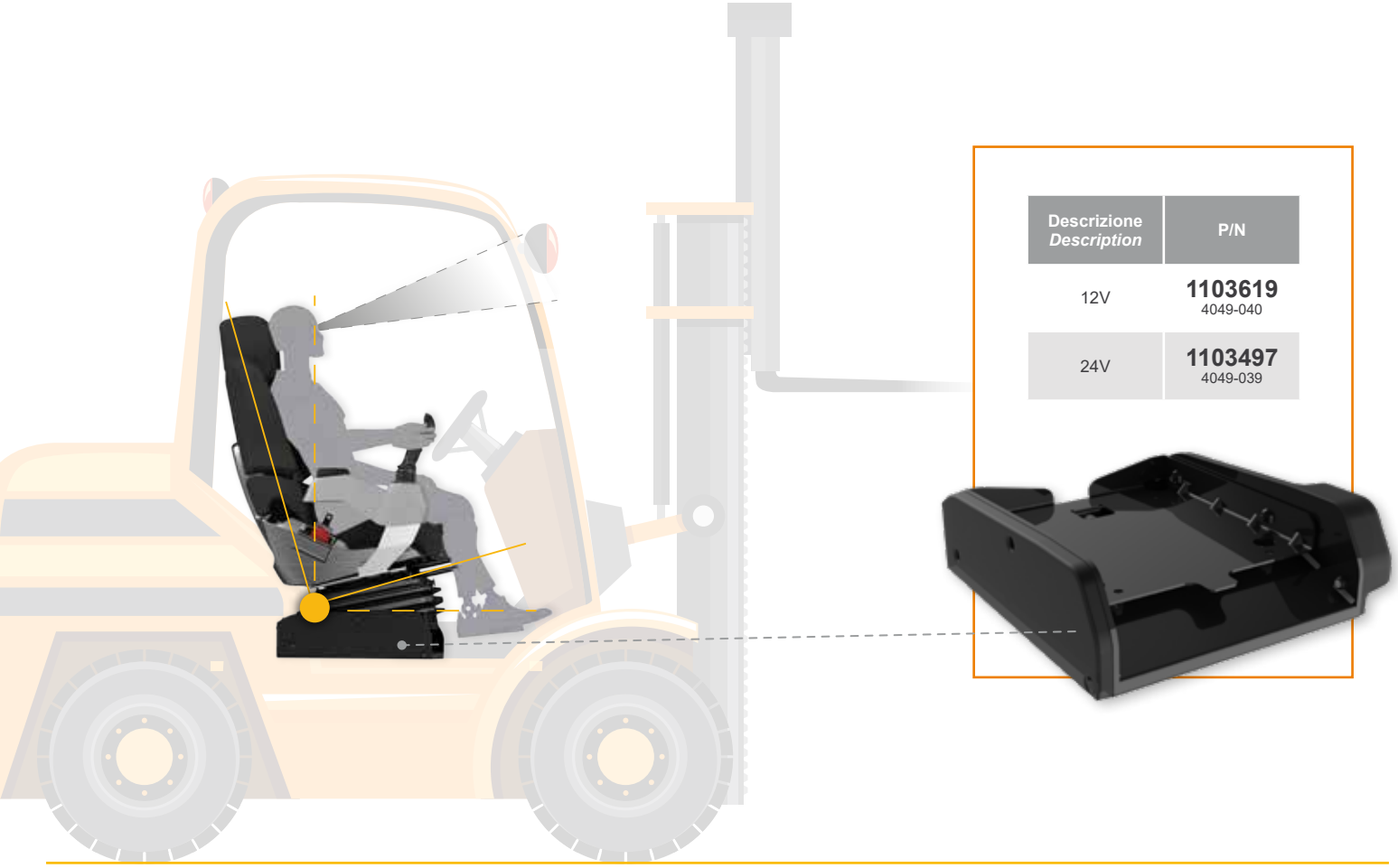

Descrizione *Description*	P/N
12V	**1103619** 4049-040
24V	**1103497** 4049-039

HEADQUARTERS

C.O.B.O. SpA
Via Tito Speri, 10
25024 Leno (Brescia) ITALY
Phone +39 030 90451
Fax +39 030 9045330

GERMANY

COBO DEUTSCHLAND GmbH
Zum Schürmannsgraben, 12E
D-47441 - Moers
Germany
Phone: +49 (0) 2841 88238 0
Fax: +49 (0) 2841 88238 23
E-mail: info@cobogroup.net
Web Site: www.cobo-deutschland.com

FRANCE

COBO FRANCE Sarl
Allée de l'Europe, 2 - Zone Coriolis
71210 - Ecuisses
France
Phone: +33 (0) 3 857 30560
Fax: +33 (0) 3 857 85606
E-mail: info@cobogroup.net
Web Site: www.cobofrance.com

NORTH AMERICA

COBO USA Ltd
West Division Street, 304
52655 - West Burlington
Iowa - Usa
Phone: +1 319 754 5585
Fax: +1 319 754 8724
E-mail: info@cobogroup.net
Web Site: www.cobointernational.com

LATIN AMERICA

COBO COMPONENTES AGR. E IND. Ltda
Rua Dona Francisca, 8300 - Bloco 2-M
89219-600 Zona Industrial - Joinville
Santa Catarina - Brasil
Phone: +55 47 3305 0095
E-mail: info@cobogroup.net
Web Site: www.cobogroup.net

OCEANIA

COBO OCEANIA Ltd
Maiella Street, 4/12
4207 Stapylton - Brisbane
Queensland - Australia
Phone: +61 (0) 7 3807 4866
Fax: +61 (0) 7 3807 6780
E-mail: info@cobogroup.net
Web Site: www.cobo.com.au

SOUTH-EAST ASIA

COBO ASIA Ltd
Wai Yip Street, 133
11/F, 12/F and Roof Floor - Kwun Tong
Hong Kong
Phone: +852 3511 6708 (6709)
E-mail: info@cobogroup.net
Web Site: www.cobogroup.net

CHINA

COBO GUANGZHOU Ltd
101/102 Building 7, Shi Dai Fang Zhou
30 Hua Zhou Road, Haizhu District
510220 - Guangzhou
People's Republic of China
Phone: +86 20 8922 5611
Fax: +86 20 8922 5635
E-mail: info@cobogroup.net
Web Site: www.cobogroup.net

INDIA

COBO INDIA Branch Office
Mathura Road, 13/6 - 4th floor, 403
121003 NH-2 - Faridabad
Haryana - India
Phone: +91 129 4871206
Email: info@cobogroup.net
Web Site: www.cobogroup.net

info@cobogroup.net | www.cobogroup.net

Le informazioni contenute nella presente informativa hanno scopo puramente indicativo.
L'Azienda si riserva senza preavviso il diritto di apportare qualsiasi modifica tecnica del prodotto.

The information published in this catalogue is purely indicative. The Company reserves the right to introduce all technological changes of the present product at any time and without prior notice.

Part Number 98/0204 | Edition 2025